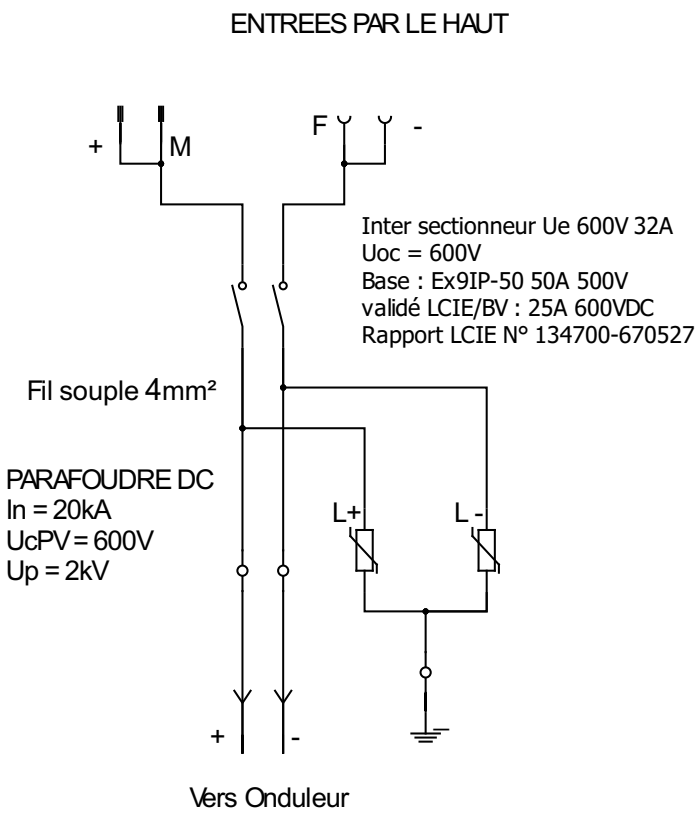

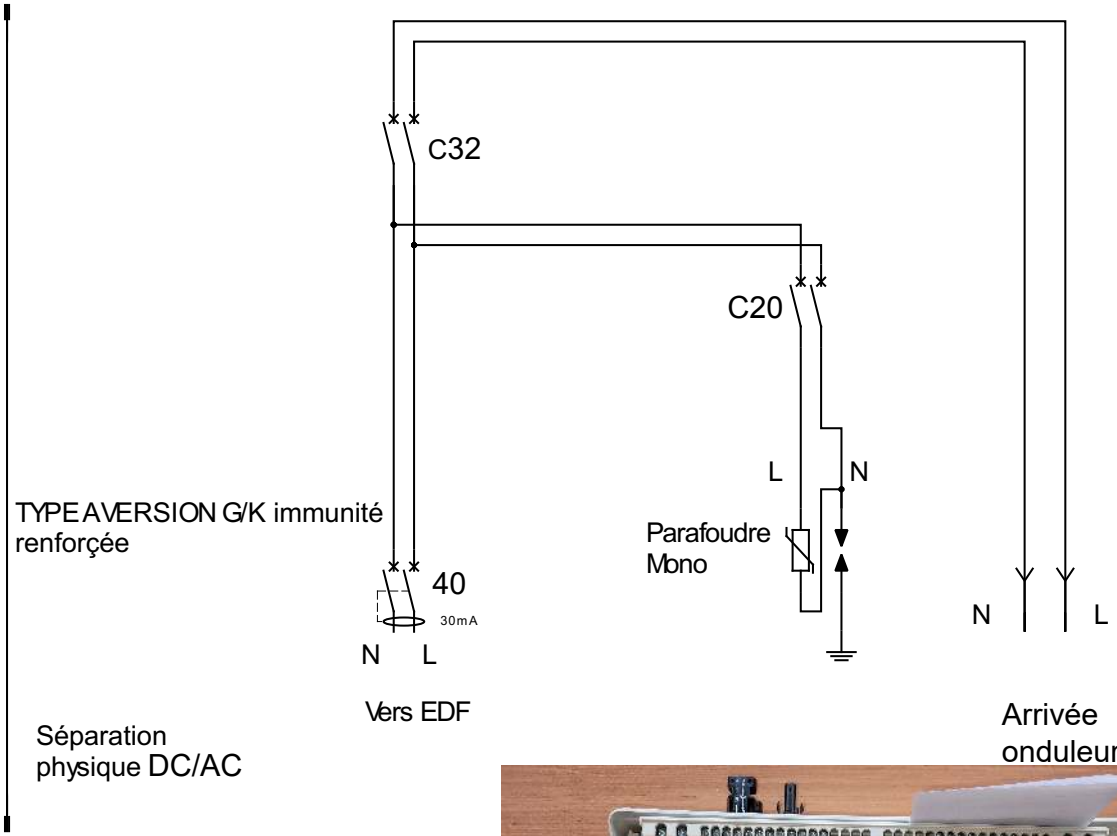

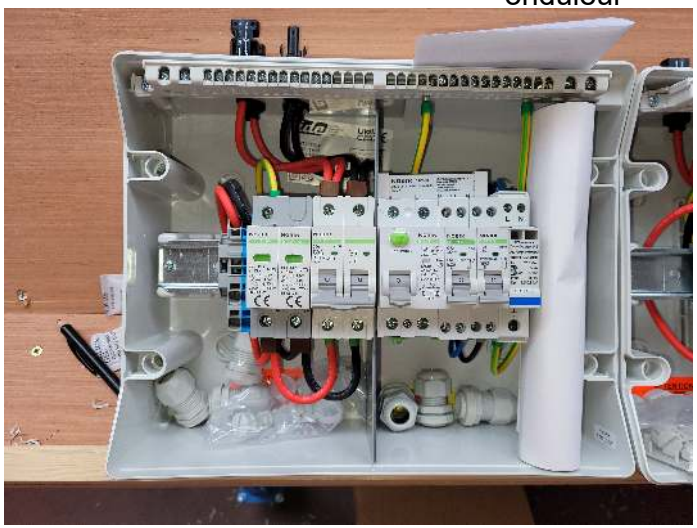

COFFRET 1X12 MODULES IP65 IK07 CLASSE II
ETIQUETTE NORMALISéE UTE C 15 712-1

PARTIE DC A GAUCHE
ENTREES +/- PAR LE HAUT VIA 2 CONNECTEURS MC4 FEMELLE SUR - ET 2 MALES SORTIES +/- PAR LE BAS VIA 2 PRESSES ETOUPE M20bis
PASSAGE TERRE VIA PRESSE ETOUPE M20bis PAR BAS

PARTIE AC A DROITE
ENTREES EN PROVENANCE ONDULEUR PAR LE BAS VIA 1 PRESSE ETOUPE M20
SORTIE VERS EDF PAR LE BAS VIA 1 PRESSE ETOUPE M20
PASSAGE TERRE VIA UN PRESSE ETOUPE M20 PAR LE BAS

Auteur :	COFFRET MIXTE 6KW	Fichier : FBP3K034
Date :		Folio : 1/1